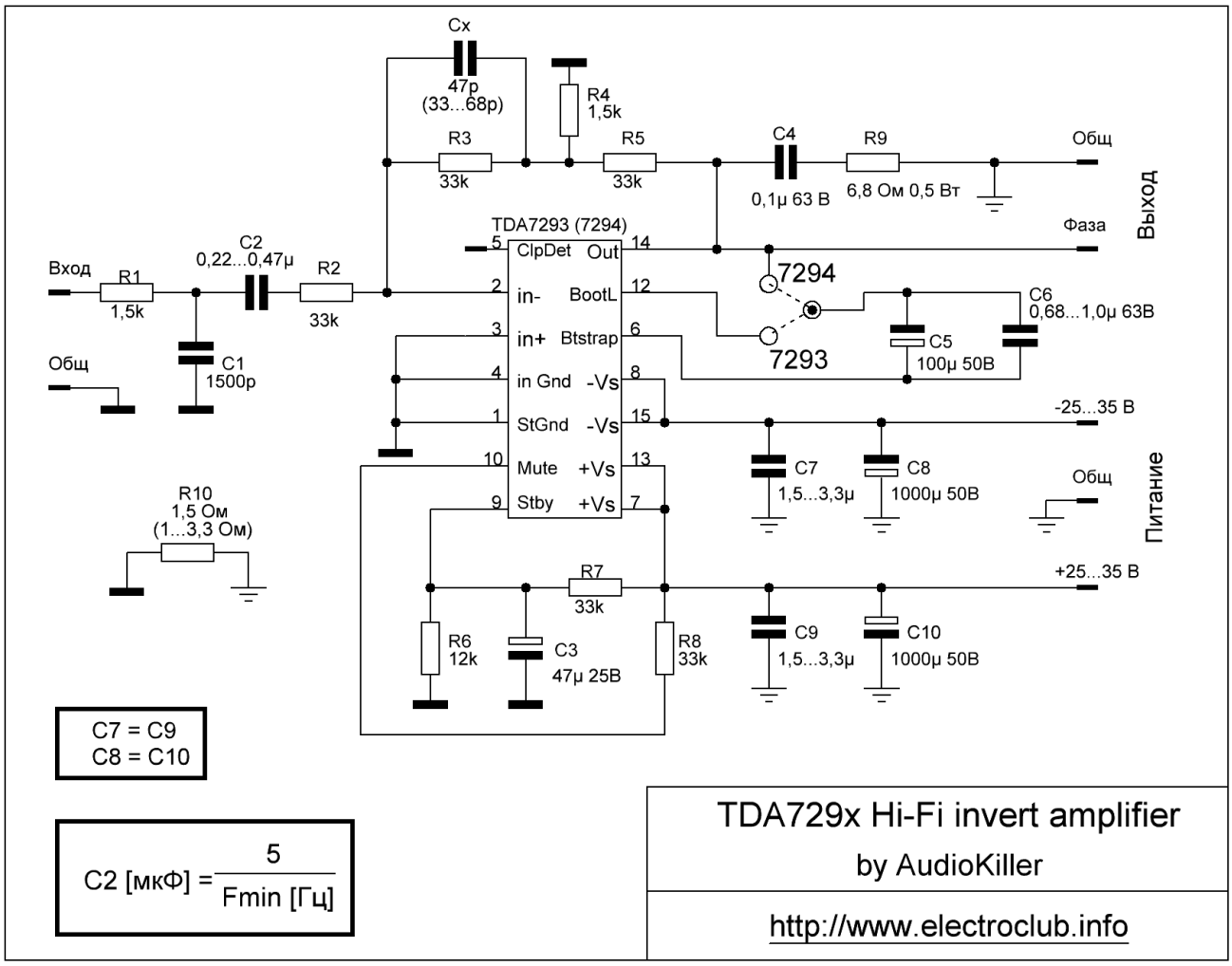
Cx
47p
(33...68p)
R4
1,5k
R3
33k
R5
33k
C4
0,1μ 63 В
R9
6,8 Ом 0,5 Вт
Общ
Выход
Фаза
TDA7293 (7294)
ClpDet
Out
in-
BootL
in+
Btstrap
in Gnd
-Vs
StGnd
-Vs
Mute
+Vs
Stby
+Vs
Вход
R1
1,5k
C2
0,22...0,47μ
R2
33k
Общ
C1
1500p
7294
7293
C6
0,68...1,0μ 63В
C5
100μ 50В
-25...35 В
C7
1,5...3,3μ
C8
1000μ 50В
Общ
Питание
R10
1,5 Ом
(1...3,3 Ом)
R7
33k
+25...35 В
R6
12k
C3
47μ 25В
R8
33k
C9
1,5...3,3μ
C10
1000μ 50В
C7 = C9
C8 = C10
C2 [мкФ] = 5 / Fmin [Гц]
TDA729x Hi-Fi invert amplifier
by AudioKiller
http://www.electroclub.info

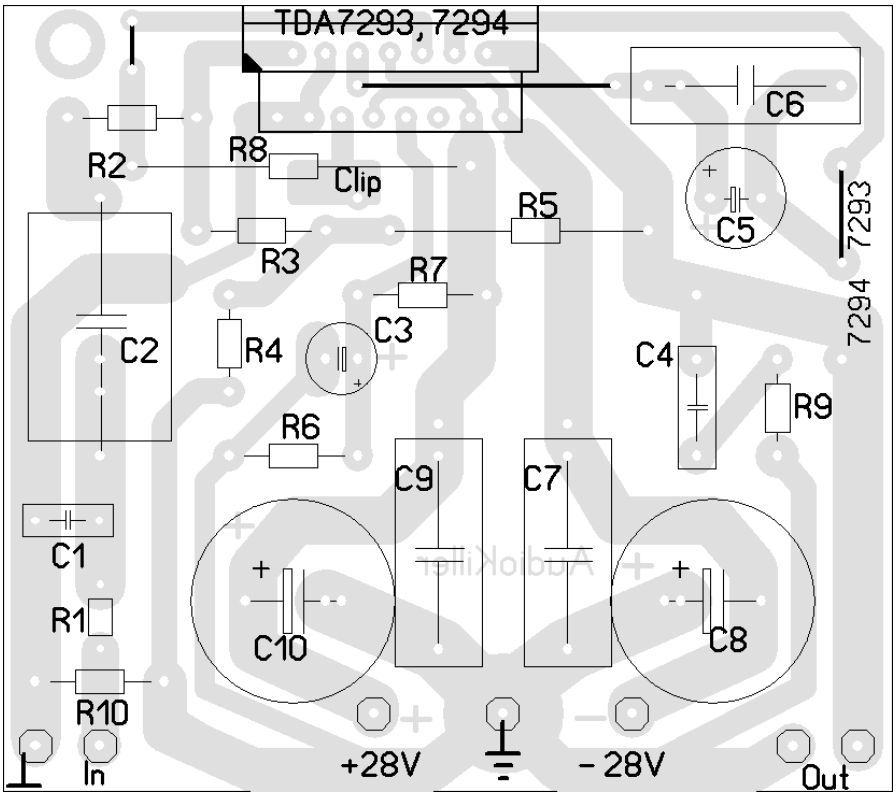
TDA7293, 7294
C6
R2
R8
Clip
R5
C5
7293
7294
R3
R7
C3
R4
C2
C4
R9
R6
C9
C7
C1
R1
C10
C8
R10
In
+28V
- 28V
Out